LISTA DE MATERIAL

POS	QTD	DESCRIÇÃO	COMP.(mm)	MATERIAL	PESO (kgf) UNIT.	PESO (kgf) TOTAL	SUP. (m2)	NOTAS
LG17	1	LONGARINA			41.2	41.2	1.9	
POS8	4	CH6X45	240	A36	0.5	2.1	0.0	
POS20	2	CH10X140	154	A36	1.6	3.2	0.0	
POS72	1	W250X17.9	1828	A572-GR.50	33.1	33.1	1.6	
Pos127	1	CH6X145	186	A36	1.3	1.3	0.0	
Pos179	1	CH6X158	171	A36	1.3	1.3	0.1	
PESO TOTAL = 41.2kg				SUPERFÍCIE A TRATAR: 1.9m²				

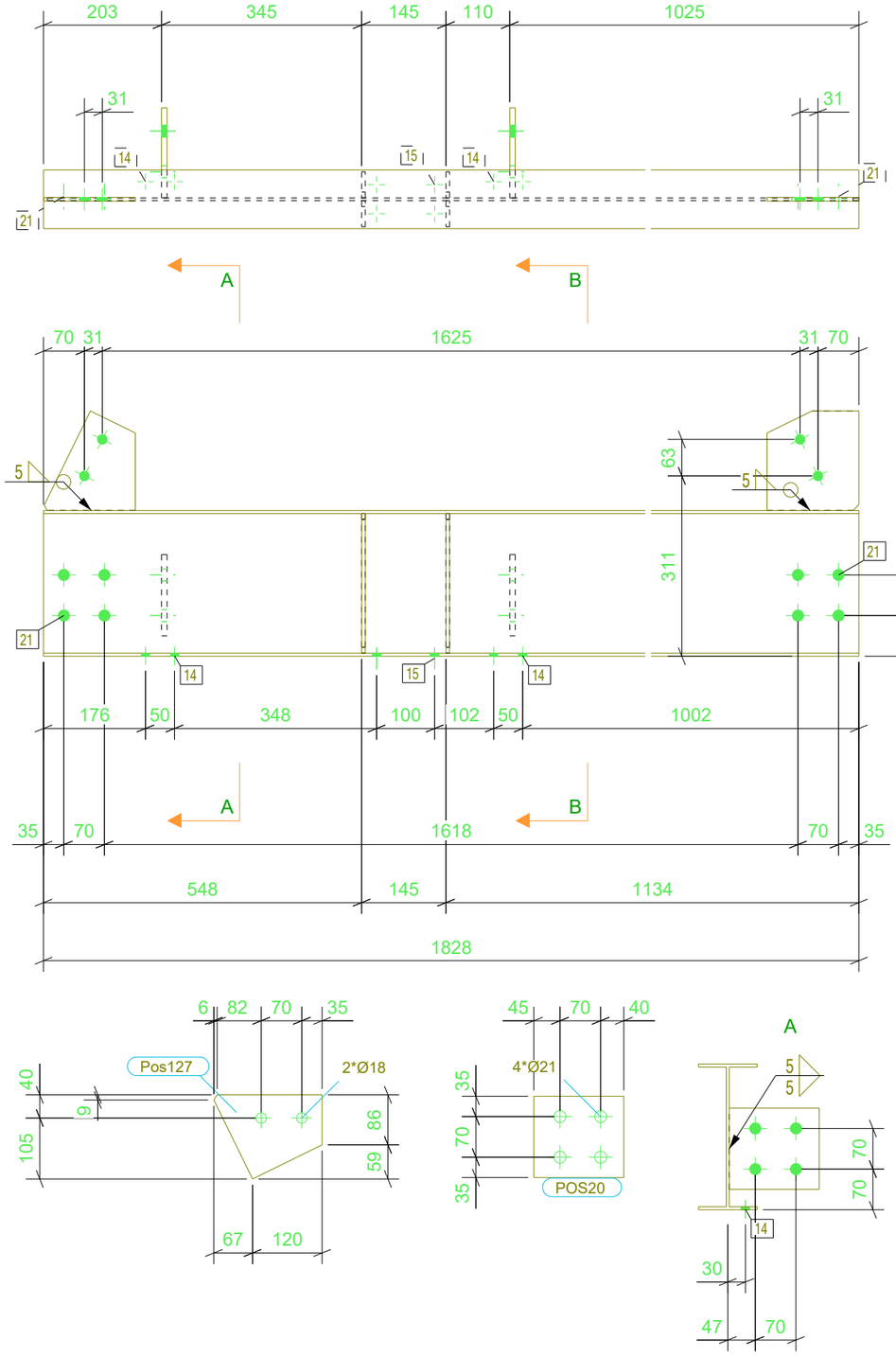

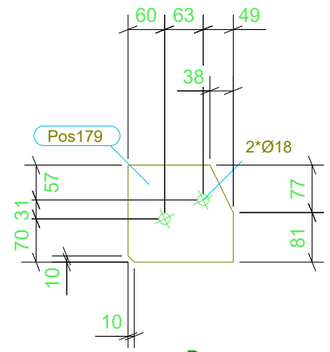

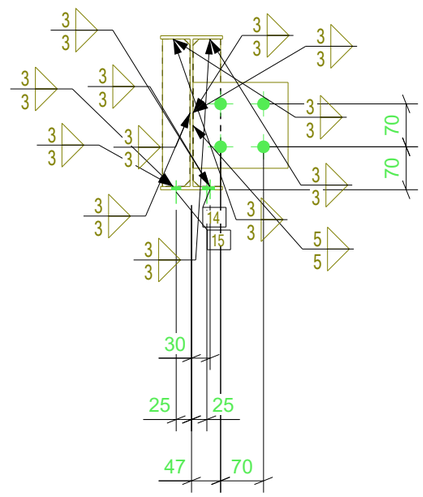

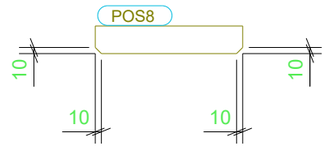

REV.	DESCRIÇÃO	DATA	EXEC.	VERIF.	APROV.

TRIBUNAL DE CONTAS DO ESTADO DE GOIÁS
GOIANIA-GO
-

FERENGE
Soluções em Estruturas Metálicas

TITULO	LONGARINAS		
CONTRATO	SEDE DO TCE		
ENGENHEIRO RESP.	PAULO S.	ENVIADO	
Nº CONTRATO	PR21-09-20-392-R02	ESCALA 1:10	DIM. PRANCHA 420x297
DESENHO	[LG.17]	Nº REVISAO	